saphe drive PRO

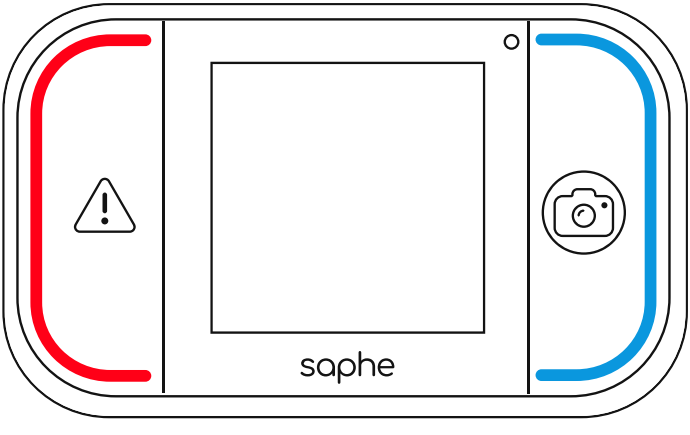

Version 2.0

1

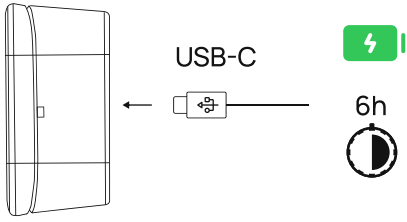
USB-C
6h

2

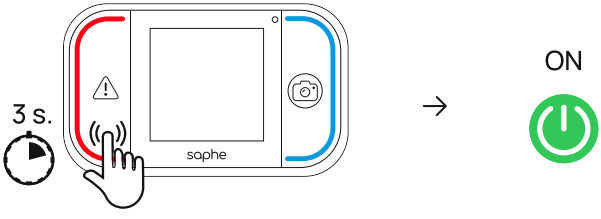
3 s.
saphe
ON

3

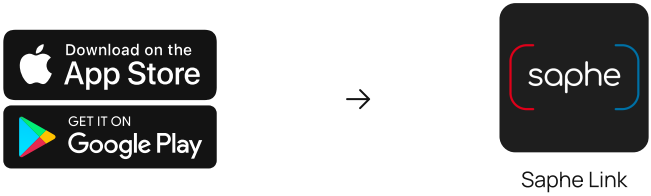
Download on the
App Store
GET IT ON
Google Play
saphe
Saphe Link

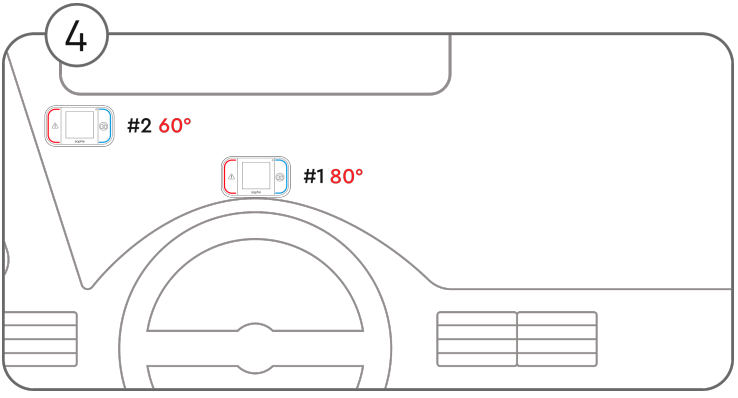

EN Mount within your field of view
#1: On the dashboard
#2: In the windshield

DK Montér inden for dit synsfelt
#1: På instrumentbrættet
#2: I forruden

DE Montieren Sie das Gerät in Ihrem Sichtfeld
#1: Auf dem Armaturenbrett
#2: In der Windschutzscheibe

IT Monta nel tuo campo visivo
#1: Sul cruscotto
#2: Sul parabrezza

NO Plasser enheten innenfor ditt synsfelt:
#1: På dashbordet
#2: I frontruten

SE Montera enheten inom ditt synfält:
#1: På instrumentbrädan
#2: I vindrutan

FI Asenna näkökentällesi
#1. Kojelaudalle
#2. Tuulilasille

#1

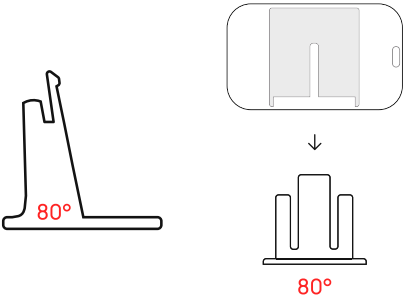

#2

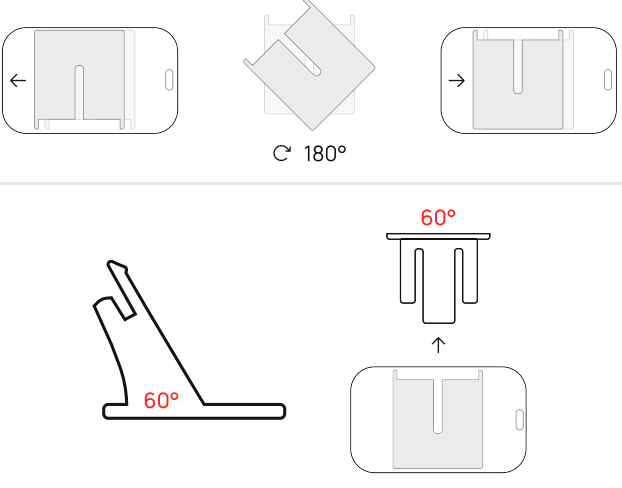

CE

EN Hereby, SAPHE A/S declares that the type of radio equipment traffic alarm complies with directive 2014/53/EU. The full text of the EU declaration of conformity can be found at the following internet address: saphe.com/ce

DK Hermed erklærer SAPHE A/S, at radioudstyrstypen trafikalarm er i overensstemmelse med direktiv 2014/53/EU. EU-overensstemmelseserklæringens fulde tekst kan findes på følgende internetadresse: saphe.com/ce

DE Hiermit erklärt SAPHE A/S, dass der Typ des Funks Gerätes Verkehrsalarm mit der Richtlinie 2014/53/EU übereinstimmt. Der vollständige Text der EU-Konformitätserklärung kann unter folgender Internetadresse gefunden werden: saphe.com/ce

IT Con la presente, SAPHE A/S dichiara che il tipo di apparecchio radio allarme traffico è conforme alla direttiva 2014/53/EU. Il testo completo della dichiarazione di conformità dell'UE può essere trovato al seguente indirizzo internet: saphe.com/ce

NO Herved erklærer SAPHE A/S at typen radioutstyr trafikkalarm overholder direktiv 2014/53/EU. Den fullstendige teksten til EU-samsvarserklæringen finnes på følgende internettadresse: saphe.com/ce

SE Härmed förklarar SAPHE A/S att typen av radioutrustning trafikalarm överensstämmer med direktiv 2014/53/EU. Den fullständiga texten till EU-försäkran om överensstämmelse finns på följande internetadress: saphe.com/ce

FI Täten SAPHE A/S vakuuttaa, että radiolaitteiston liikennehälytintyyppi noudattaa direktiiviä 2014/53/EU. EU:n vaatimustenmukaisuusvakuutuksen täysi teksti löytyy seuraavasta internetosoitteesta: saphe.com/ce

saphe

saphe.com/start